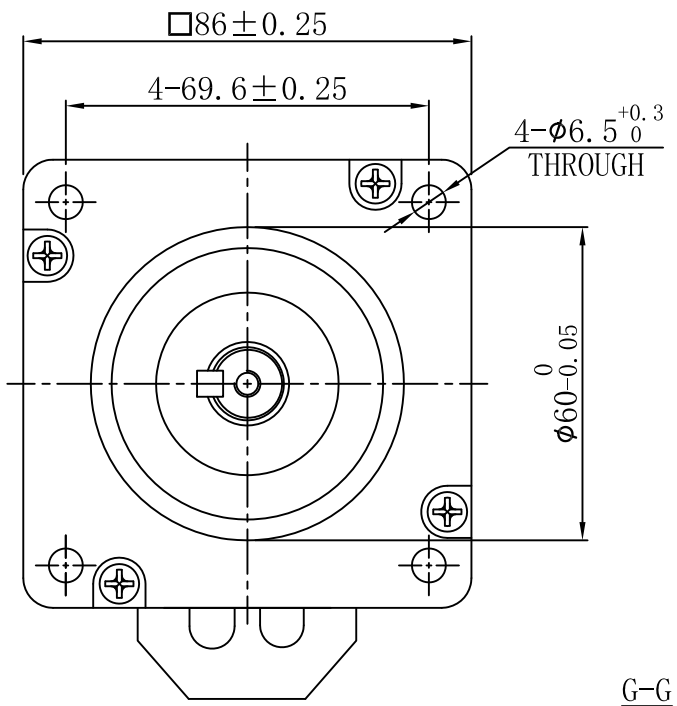

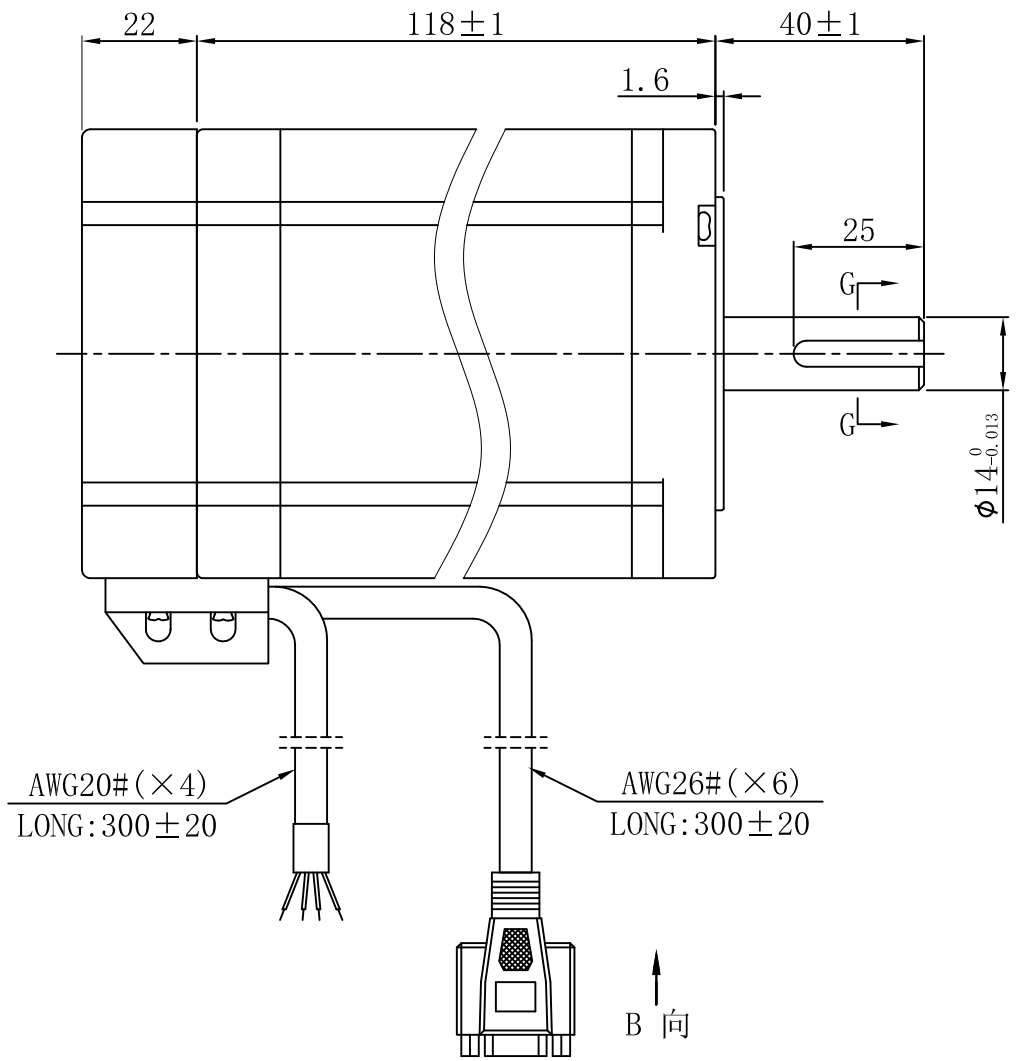

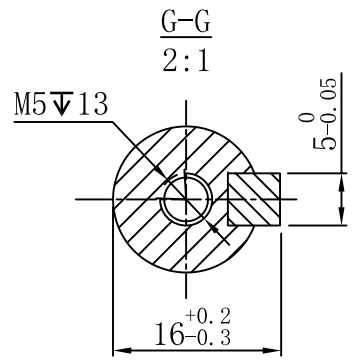

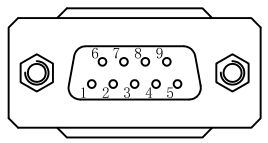

B 向

Encoder connection

技术要求:

1. 一般线性尺寸公差按GB1804-M级;
2. 一般形位公差按GB1184-K级;
3. 线颜色与接线定义依接线图表所示;
4. 材料必须符合RoHS标准;
5. 表面平整，结合处过度圆滑，电机做防锈处理。

电机技术参数及接线说明

		电机接线图
相数	2	
步距角	1.8°	
相电流	6.0A	
相电阻	0.53Ω±10%	
相电感	4.7mH±20%	
保持转矩	8.2N•m	
转子惯量	≈3.6Kg•cm²	
质量	≈3.75Kg	
径向跳动(最大)	0.025mm(Load/负载 450g)	
轴向跳动(最大)	0.075mm(Load/负载 920g)	
绝缘耐压	500V A.C	
绝缘电阻	100MΩ以上/Min	
绝缘等级(UL)	B	
温升	80K以下/Max	
寿命(小时)	5000以上/Min	
使用温度范围	0℃~50℃	
使用湿度范围	20%RH~90%RH	

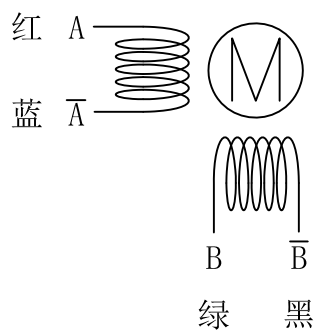

编码器接线		
1	蓝	EA+
2	蓝白	EA-
4	橙	EB+
5	橙白	EB-
8	红	+5VCC
9	黑	EGND

版本	标记	更改描述	日期	料号:	420020166	表面处理:	
				规格:	YK286EC118A1	所用机型:	
设计		董浩	2021.05.12	名称:	闭环步进电机	投影标识:	
审核				材料:		单位:	mm
标准化				版本:	比例:	重量:	第 张 共 张
批准				V0			深圳市研控自动化科技有限公司

A3